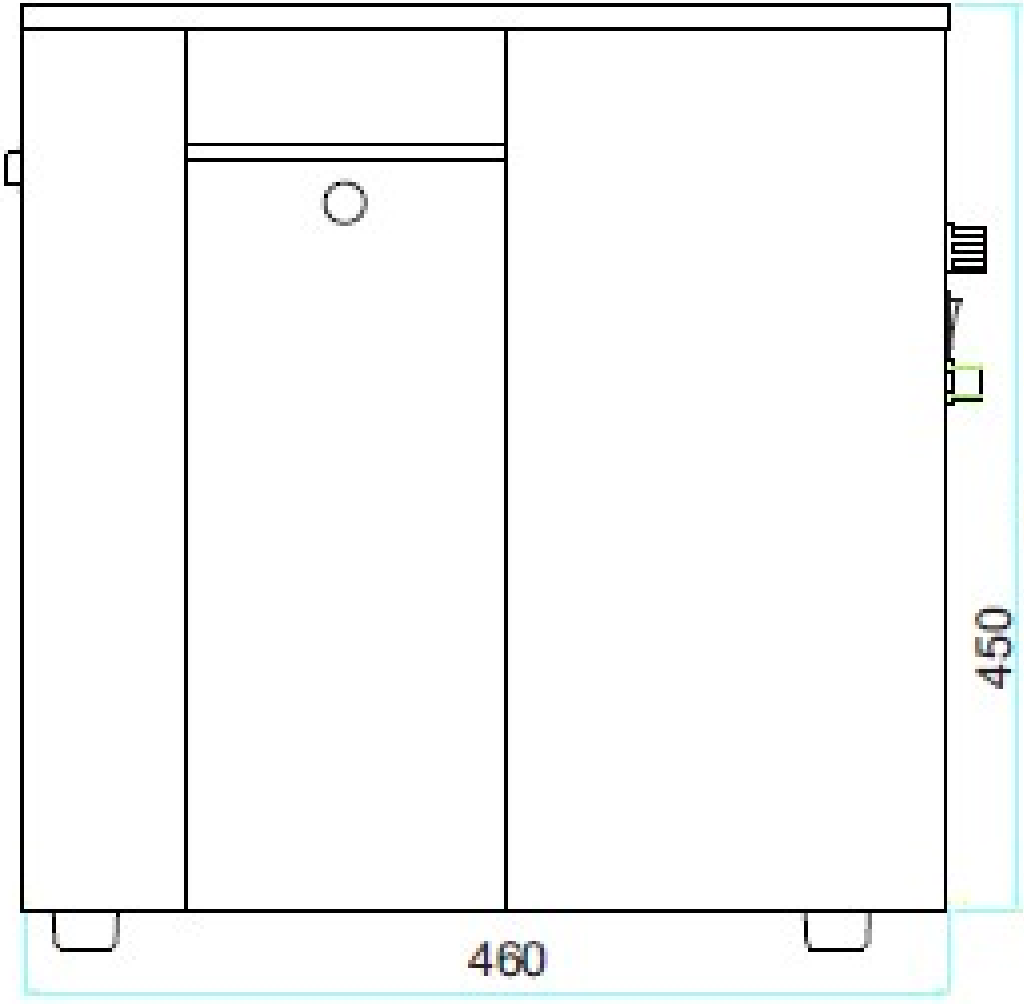
272
450
460

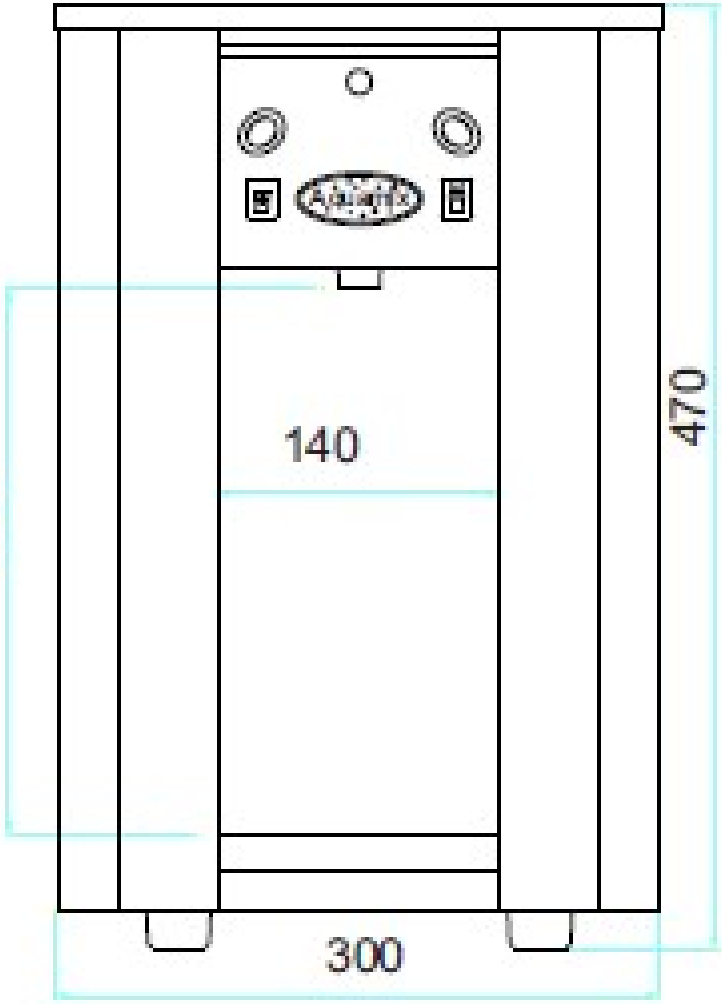
140
470
300